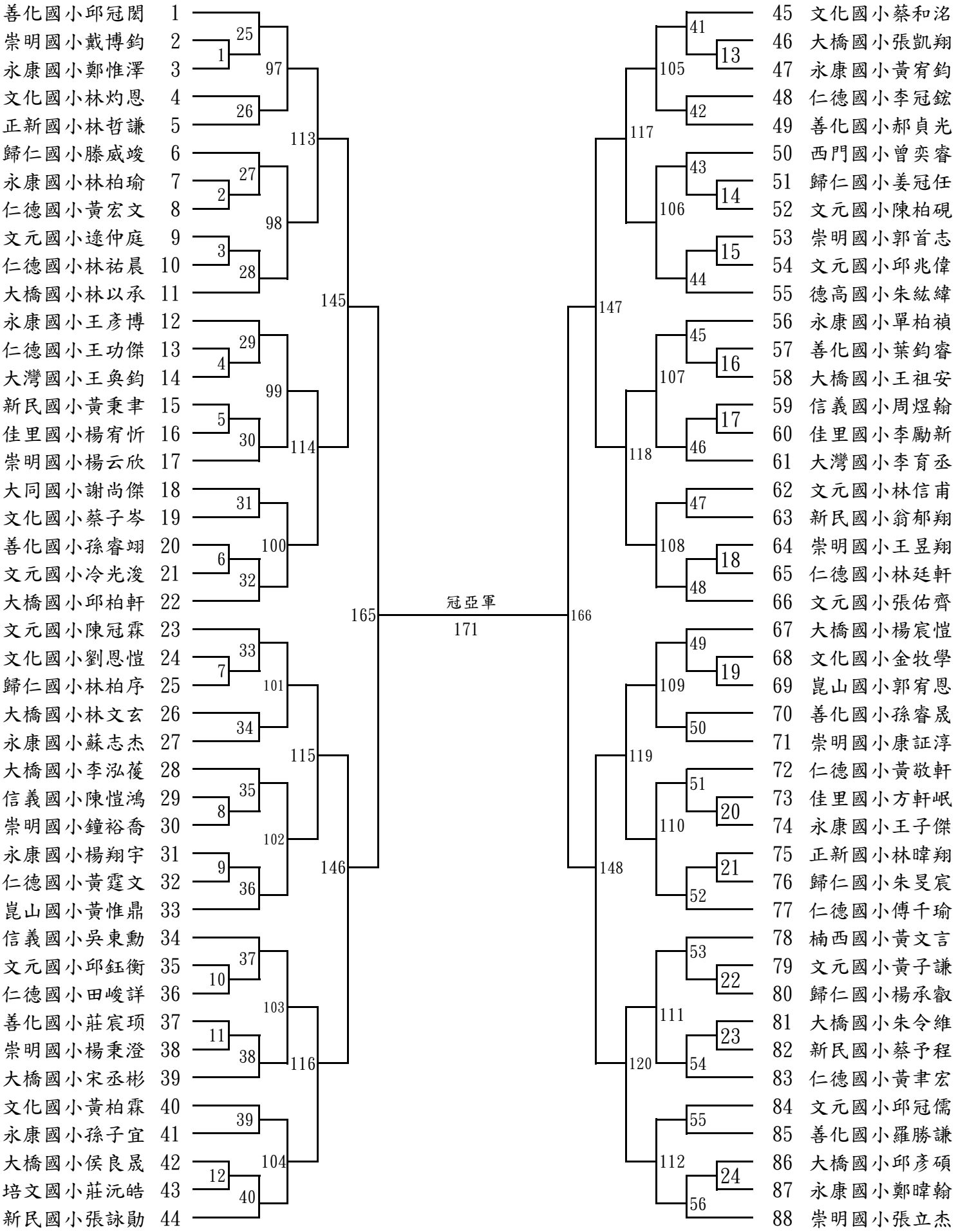國小男童低年級組個人單打賽程表 勝部